OMVL™

A WESTPORT COMPANY

Эксклюзивный дистрибьютор OMVL и EMER на территории России и СНГ

ITAL GAS
автомобильные газотопливные системы

www.italgas.ru | www.omvl-gbo.ru | www.газодизель.рф

OMVL™
A WESTPORT COMPANY

Редуктор EVO CNG

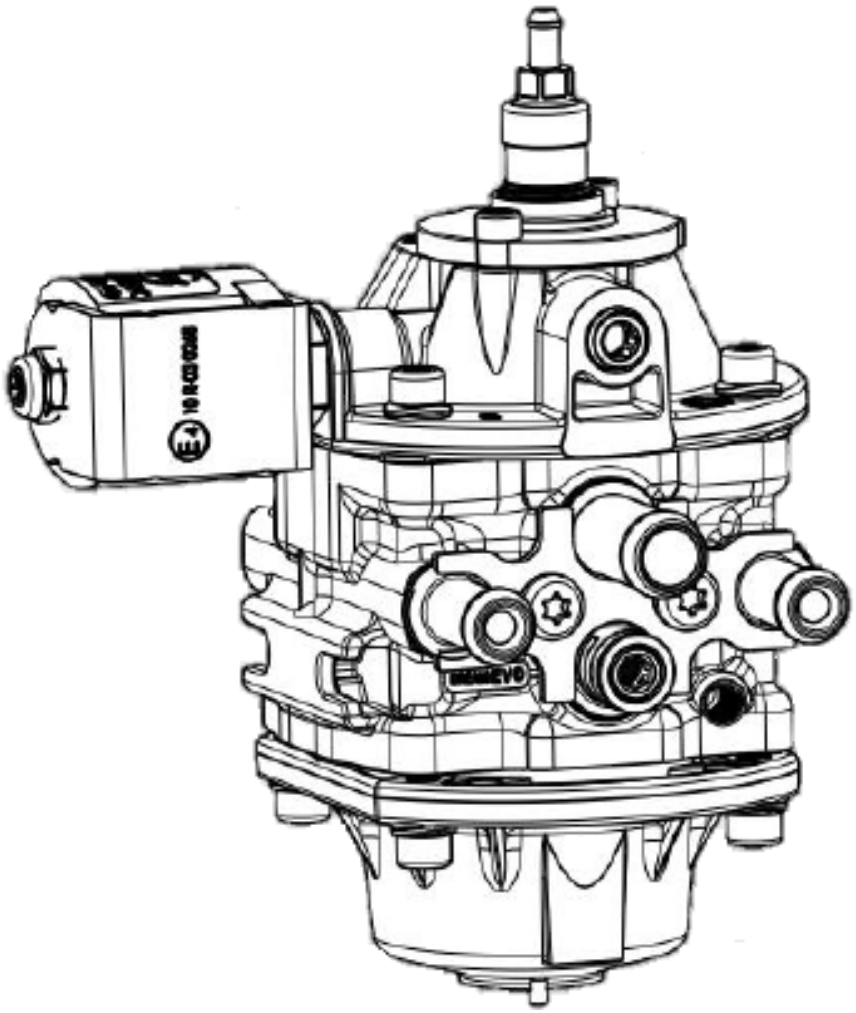

ITAL GAS
автомобильные газотопливные системы

Эксклюзивный дистрибьютор OMVL и EMER на территории России и СНГ

| www.italgas.ru | www.omvl-gbo.ru | www.газодизель.рф

OMVL™
A WESTPORT COMPANY

Редуктор EVO CNG

При создании этого редуктора ставилась цель уменьшить габаритные размера редуктора. Но в тоже время редуктор должен был сохранить все сильные стороны своего предшественника. Так как редуктор OMVL DREAM CNG уже успел зарекомендовать себя, как один из самых надежных и неприхотливых редукторов для систем впрыска CNG

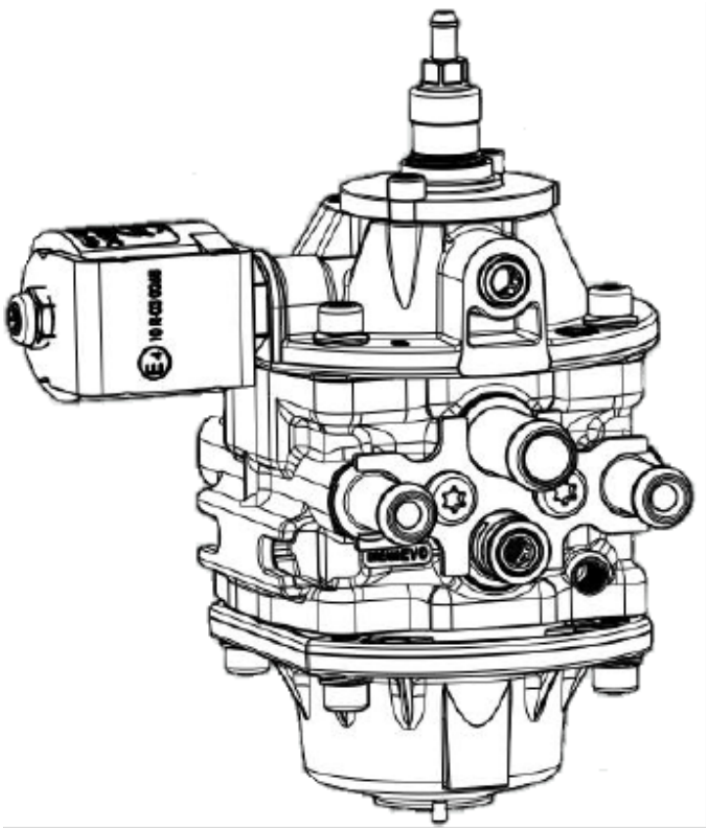

ITAL GAS
автомобильные газотопливные системы

Эксклюзивный дистрибьютор OMVL и EMER на территории России и СНГ

OMVL™
A WESTPORT COMPANY

Основные параметры редуктора EVO CNG

Вход газа	Поворотный вход для трубы Ø 6 mm и манометра ¼ “
Выход газа	Штуцер для резиновых шлангов Ø внутр. 12 mm
Штуцер обогрева редуктора	Штуцер для резиновых шлангов Ø внутр. 8 mm, , угол 0° или 90°
Газовый клапан	Интегрированный в корпус редуктора (1 или 2)
Катушка газового клапана	Гидроизолированный разъем IP67 AMP Superseal 12 V d.c. (24 V опция)
Конструкция	Двухступенчатый, мембранного типа
Входное давление	10 – 260 [bar]
Выходное давление	2.0 [bar] (диапазон регулировки1.2 - 2.2 bar)
Производительность / мощность	Свыше 50 кг\ч @ 100 [бар] / 195 [kW]
Фильтр	Интегрированный
Штуцер вакуумной компенсации	Да (опция)
Датчик температуры	Интегрирован в корпус
Манометр	Интегрирован в корпус (опция)
Вес	1100 [g]
Сертификация	ECE 67R-01 ; 10R-04

OMVL™
A WESTPORT COMPANY

Компоненты редуктора EVO CNG

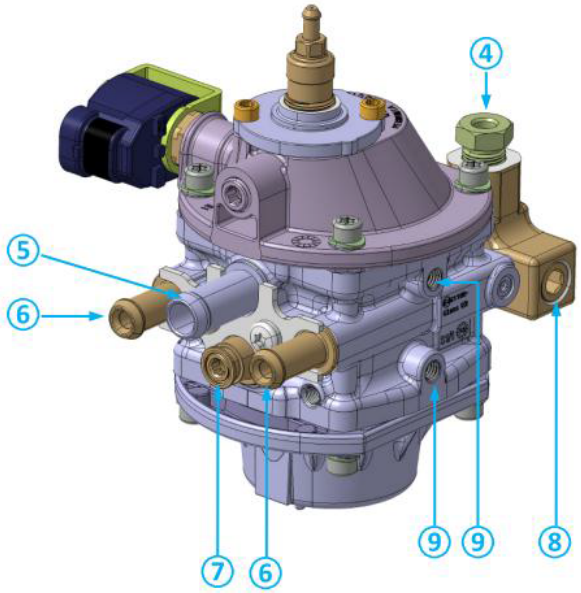

1) MAP штуцер
2) Клапан низкого давленя
3) Крепления редуктора
4) Вход газа
5) Штуцер выхода газа

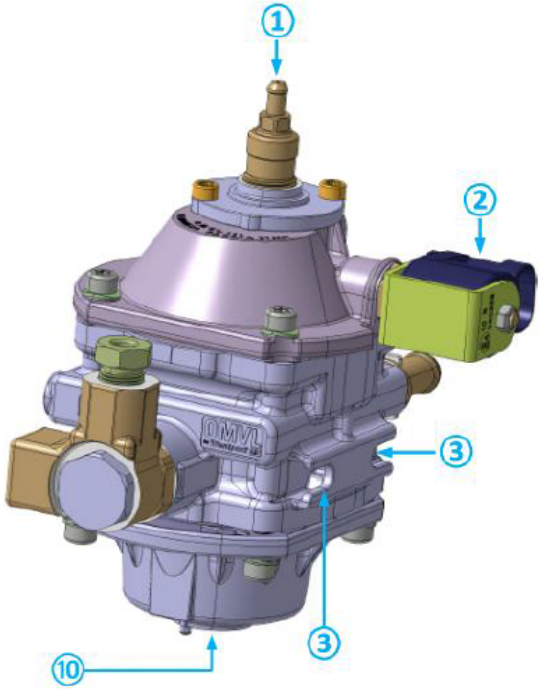

6) Штуцер обогрева редуктора
7) Сбросной клапан
8) Резьба установки манометра ¼ “
9) Резьба установки М6 демпферов 10 мм
10) MAP штуцер высокого давления

ITAL GAS
автомобильные газотопливные системы

Эксклюзивный дистрибьютор OMVL и EMER на территории России и СНГ

| www.italgas.ru | www.omvl-gbo.ru | www.газодизель.рф

Модификации редуктора EVO CNG

С клапаном низкого давления

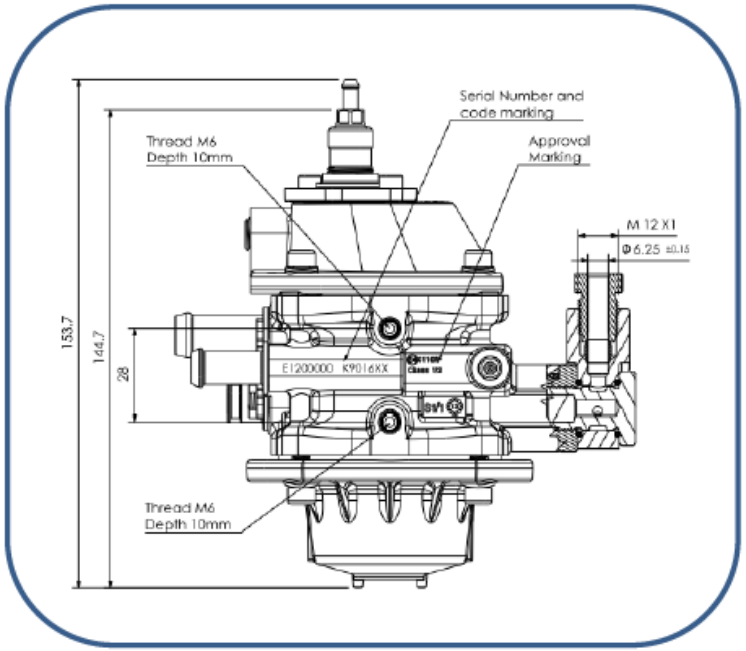
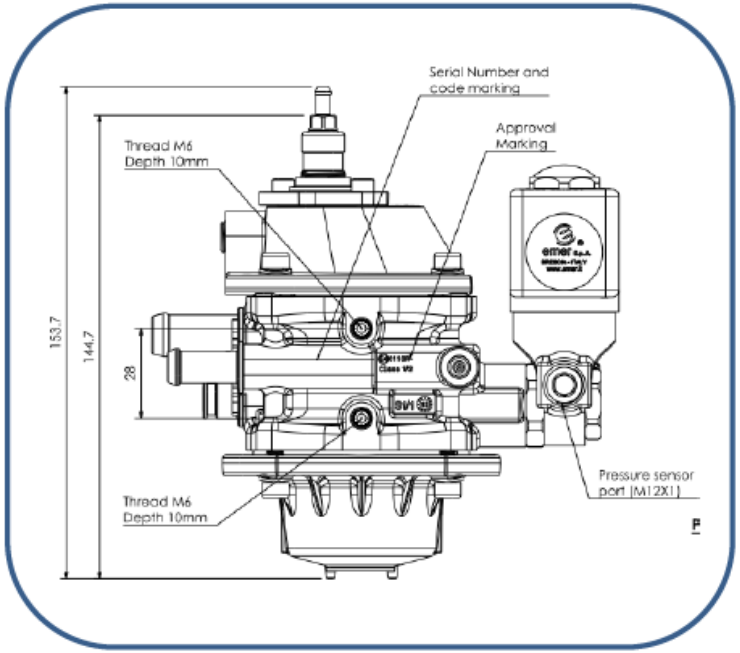
С клапаном высокого давления