Комплект схем подключения проводки OMVL

Оглавление

1. Схема подключения к бензиновым форсункам на 3-х цилиндровом двигателе 4
2. Схема подключения к бензиновым форсункам на 4-х цилиндровом двигателе 4
3. OMVL 3cyl Monoplug 5
4. OMVL 3cyl Monoplug OBD 6
7. OMVL 5cyl 9
8. OMVL 6cyl 10
9. OMVL 8cyl 11
10. OMVL MP32 4cyl 12

1. Схема подключения к бензиновым форсункам на 3-х цилиндровом двигателе

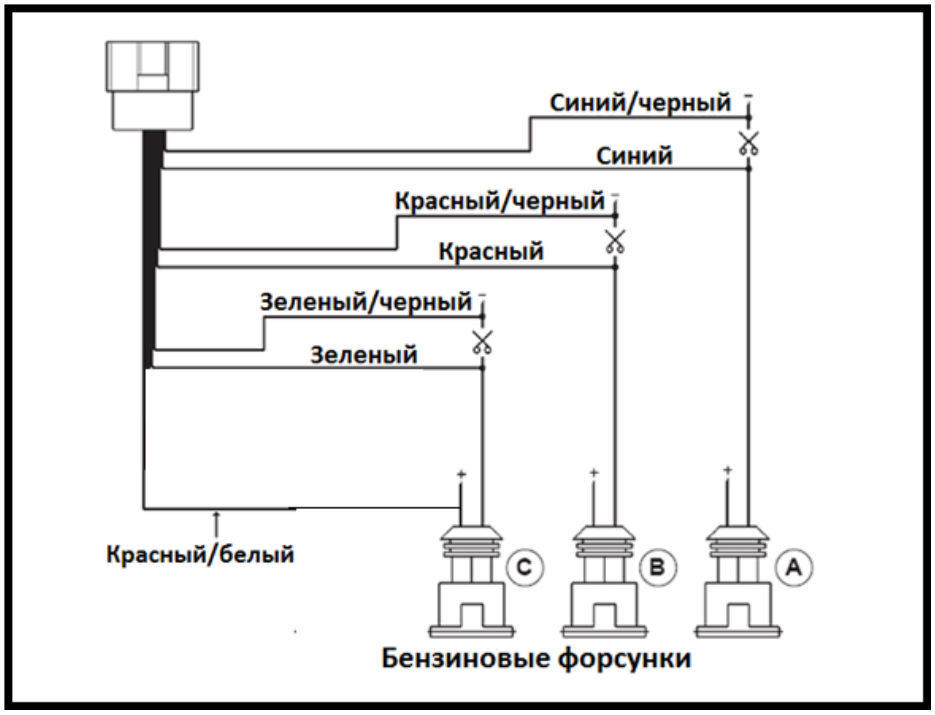

2. Схема подключения к бензиновым форсункам на 4-х цилиндровом двигателе

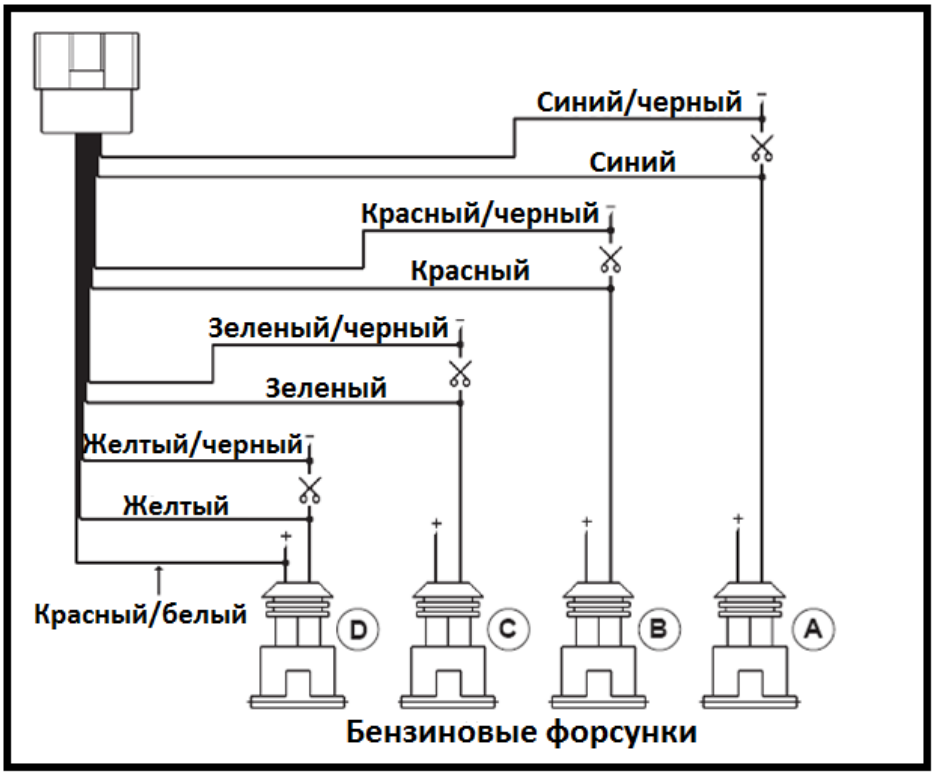

3. OMVL 3cyl Monoplug

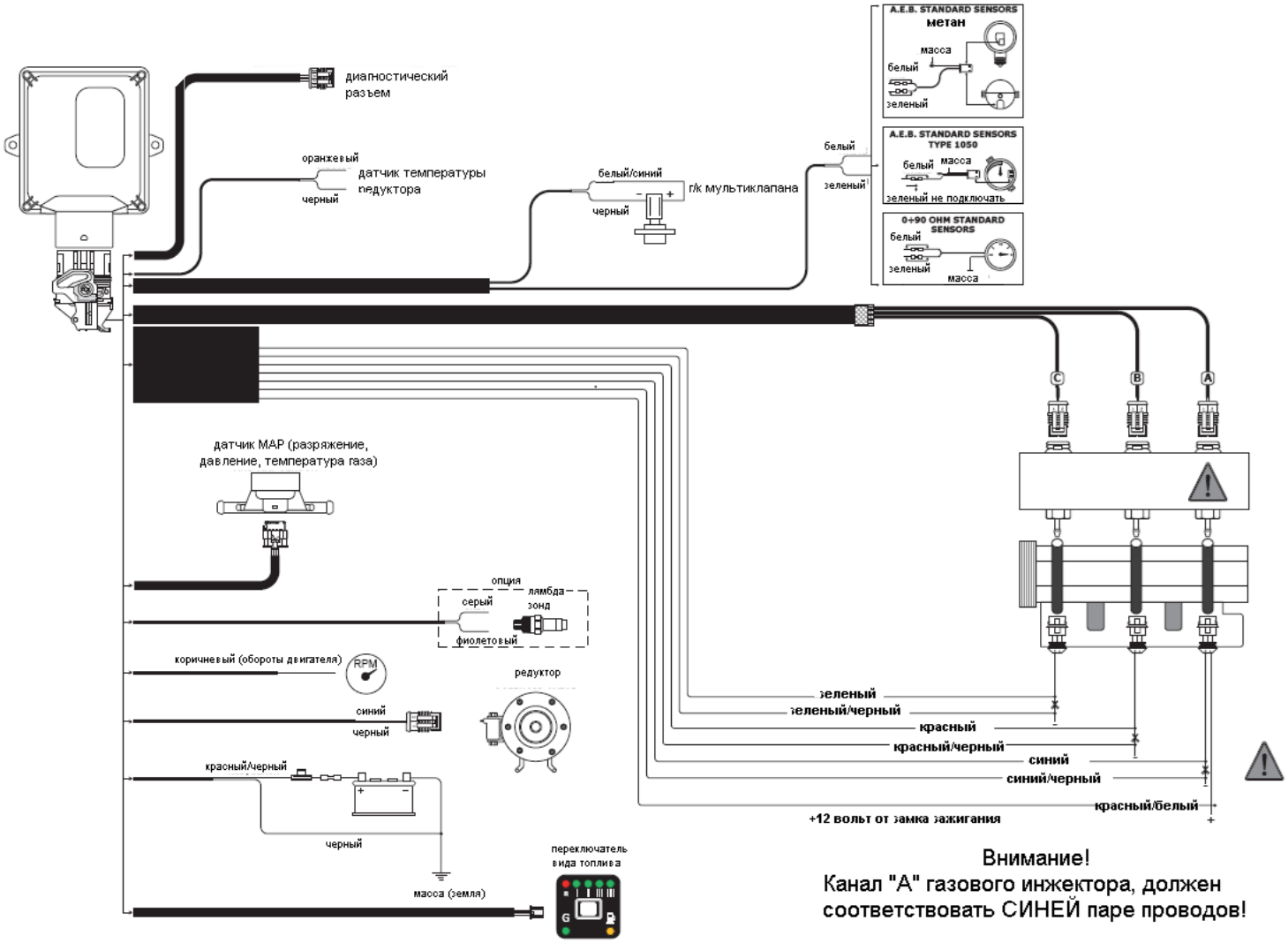

4. OMVL 3cyl Monoplug OBD

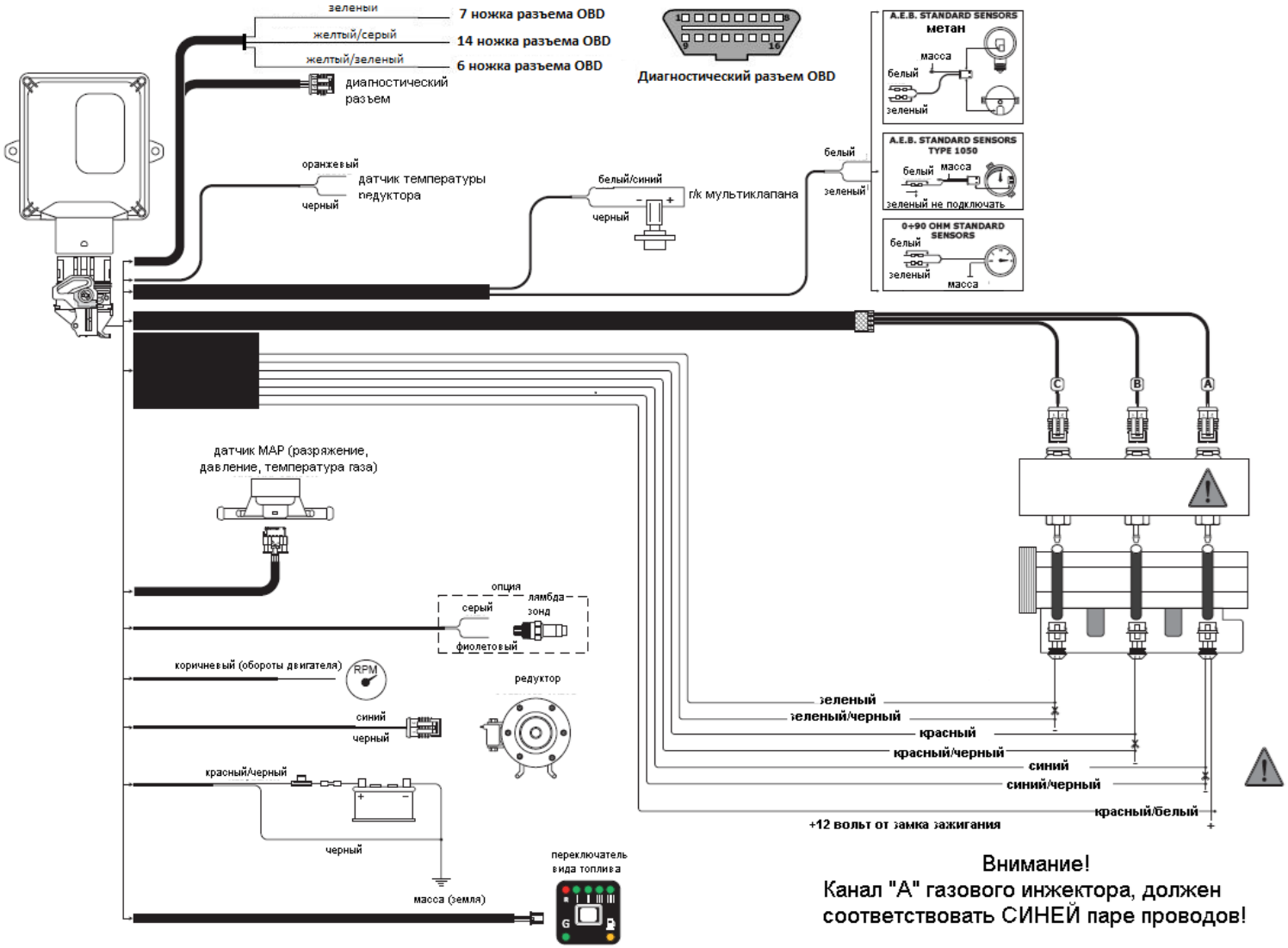

5. OMVL 4cyl Monoplug

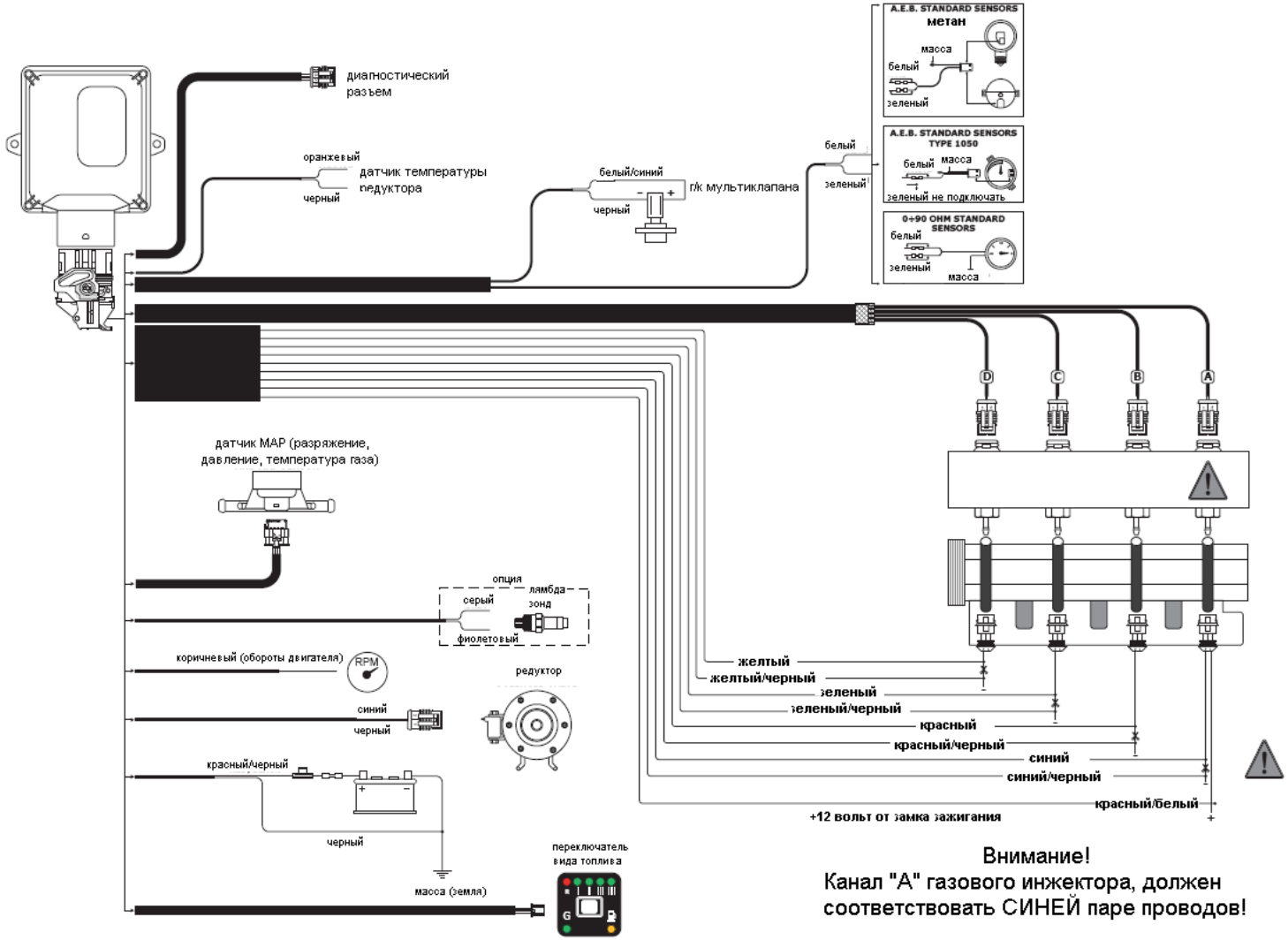

Внимание!
Канал "А" газового инжектора, должен соответствовать СИНЕЙ паре проводов!

6. OMVL 4cyl Monoplug OBD

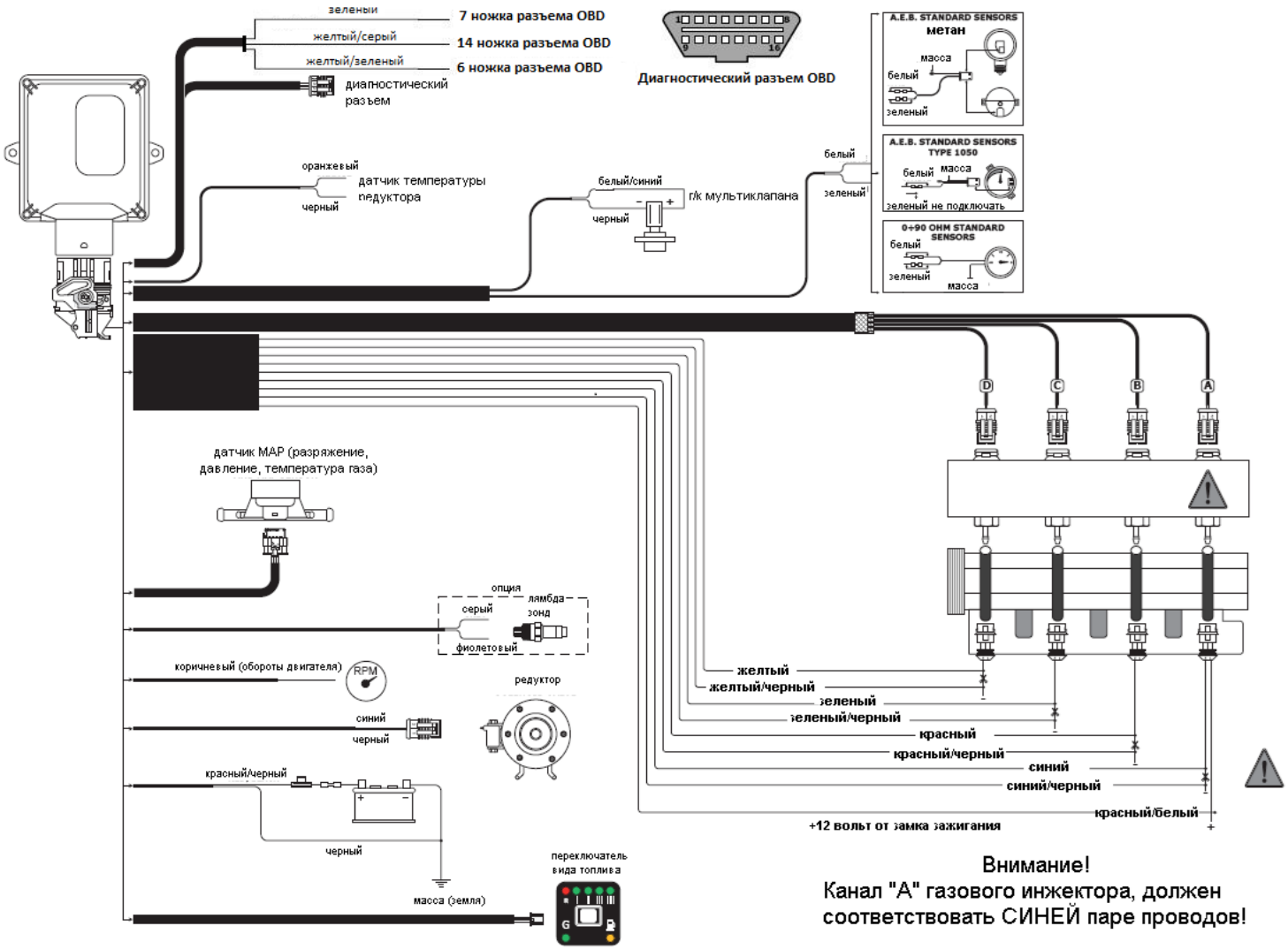

Внимание!
Канал "А" газового инжектора, должен соответствовать СИНЕЙ паре проводов!

7. OMVL 5cyl

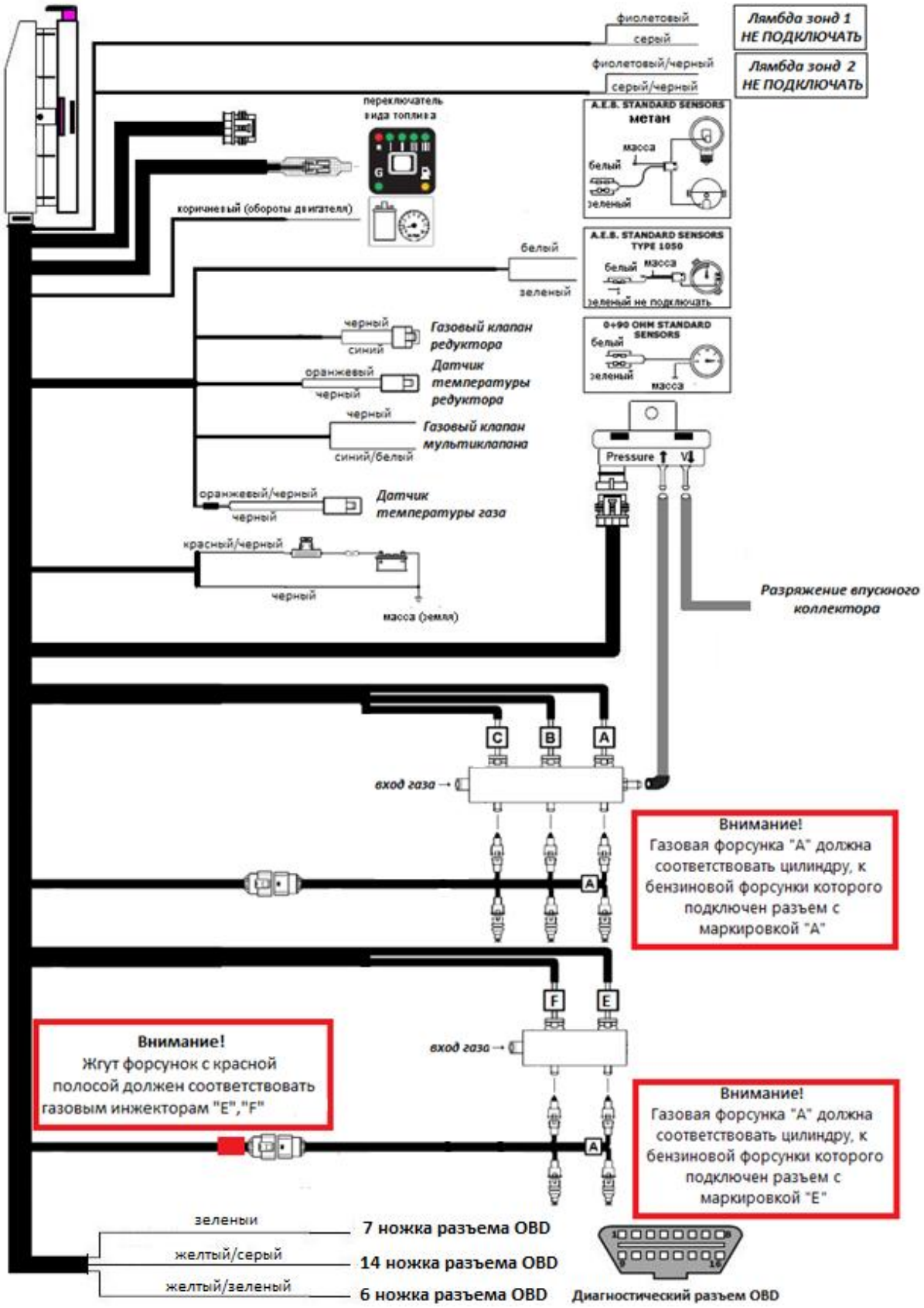
фиолетовый
серый
фиолетовый/черный
серый/черный
Лямбда зонд 1 НЕ ПОДКЛЮЧАТЬ
Лямбда зонд 2 НЕ ПОДКЛЮЧАТЬ
переключатель вида топлива
A.E.B. STANDARD SENSORS метан
масса
белый
зеленый
коричневый (обороты двигателя)
A.E.B. STANDARD SENSORS TYPE 1050
белый
масса
зеленый не подключать
0+90 OHM STANDARD SENSORS
черный
синий
Газовый клапан редуктора
оранжевый
черный
Датчик температуры редуктора
черный
синий/белый
Газовый клапан мультиклапана
оранжевый/черный
черный
Датчик температуры газа
красный/черный
черный
масса (земля)
Pressure
Разряжение впускного коллектора
C
B
A
вход газа
Внимание!
Газовая форсунка "A" должна соответствовать цилиндру, к бензиновой форсунки которого подключен разъем с маркировкой "A"
F
E
вход газа
Внимание!
Жгут форсунок с красной полосой должен соответствовать газовым инжекторам "E","F"
Внимание!
Газовая форсунка "A" должна соответствовать цилиндру, к бензиновой форсунки которого подключен разъем с маркировкой "E"
зеленый
7 ножка разъема OBD
желтый/серый
14 ножка разъема OBD
желтый/зеленый
6 ножка разъема OBD
Диагностический разъем OBD

8. OMVL 6cyl

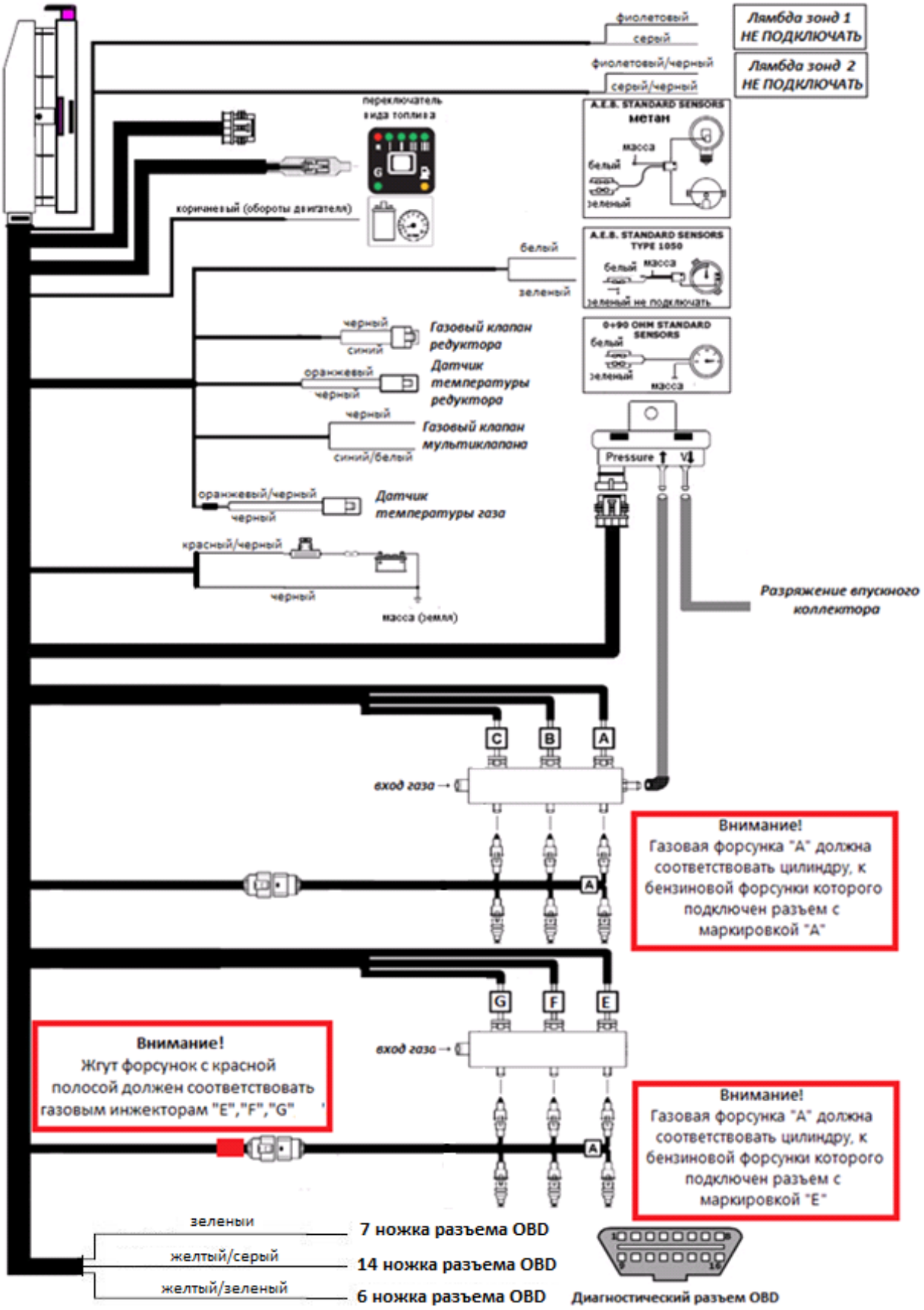
фиолетовый
серый
фиолетовый/черный
серый/черный
Лямбда зонд 1 НЕ ПОДКЛЮЧАТЬ
Лямбда зонд 2 НЕ ПОДКЛЮЧАТЬ
переключатель вида топлива
коричневый (обороты двигателя)
A.E.B. STANDARD SENSORS метан
масса
белый
зеленый
A.E.B. STANDARD SENSORS TYPE 1050
зеленый не подключать
0÷90 OHM STANDARD SENSORS
черный
синий
Газовый клапан редуктора
оранжевый
Датчик температуры редуктора
Газовый клапан мультиклапана
синий/белый
оранжевый/черный
Датчик температуры газа
красный/черный
масса (земля)
Pressure
Разряжение впускного коллектора
C
B
A
вход газа
Внимание! Газовая форсунка "A" должна соответствовать цилиндру, к бензиновой форсунки которого подключен разъем с маркировкой "A"
G
F
E
Внимание! Жгут форсунок с красной полосой должен соответствовать газовым инжекторам "E","F","G"
Внимание! Газовая форсунка "A" должна соответствовать цилиндру, к бензиновой форсунки которого подключен разъем с маркировкой "E"
зеленый
7 ножка разъема OBD
желтый/серый
14 ножка разъема OBD
желтый/зеленый
6 ножка разъема OBD
Диагностический разъем OBD

9. OMVL 8cyl

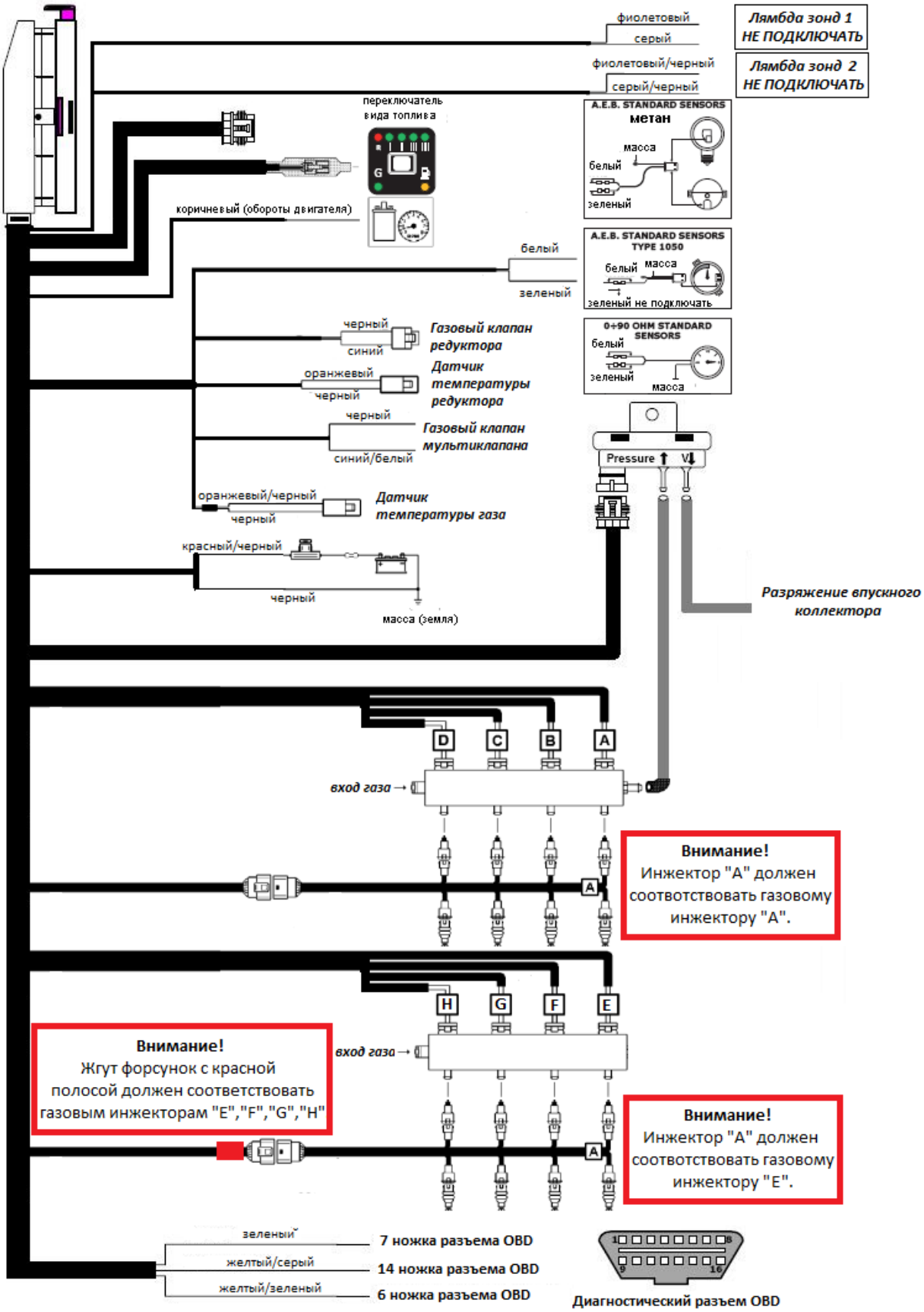
фиолетовый
серый
Лямбда зонд 1
НЕ ПОДКЛЮЧАТЬ
фиолетовый/черный
серый/черный
Лямбда зонд 2
НЕ ПОДКЛЮЧАТЬ
переключатель вида топлива
A.E.B. STANDARD SENSORS
метан
масса
белый
зеленый
коричневый (обороты двигателя)
A.E.B. STANDARD SENSORS TYPE 1050
белый
масса
зеленый не подключать
белый
зеленый
черный
синий
Газовый клапан редуктора
оранжевый
черный
Датчик температуры редуктора
0÷90 OHM STANDARD SENSORS
белый
зеленый
масса
черный
синий/белый
Газовый клапан мультиклапана
Pressure
оранжевый/черный
черный
Датчик температуры газа
красный/черный
черный
масса (земля)
Разряжение впускного коллектора
D
C
B
A
вход газа →
Внимание!
Инжектор "А" должен соотвотствовать газовому инжектору "А".
H
G
F
E
вход газа →
Внимание!
Жгут форсунок с красной полосой должен соответствовать газовым инжекторам "E","F","G","H"
Внимание!
Инжектор "А" должен соотвотствовать газовому инжектору "E".
зеленый
7 ножка разъема OBD
желтый/серый
14 ножка разъема OBD
желтый/зеленый
6 ножка разъема OBD
Диагностический разъем OBD

10. OMVL MP32 4cyl

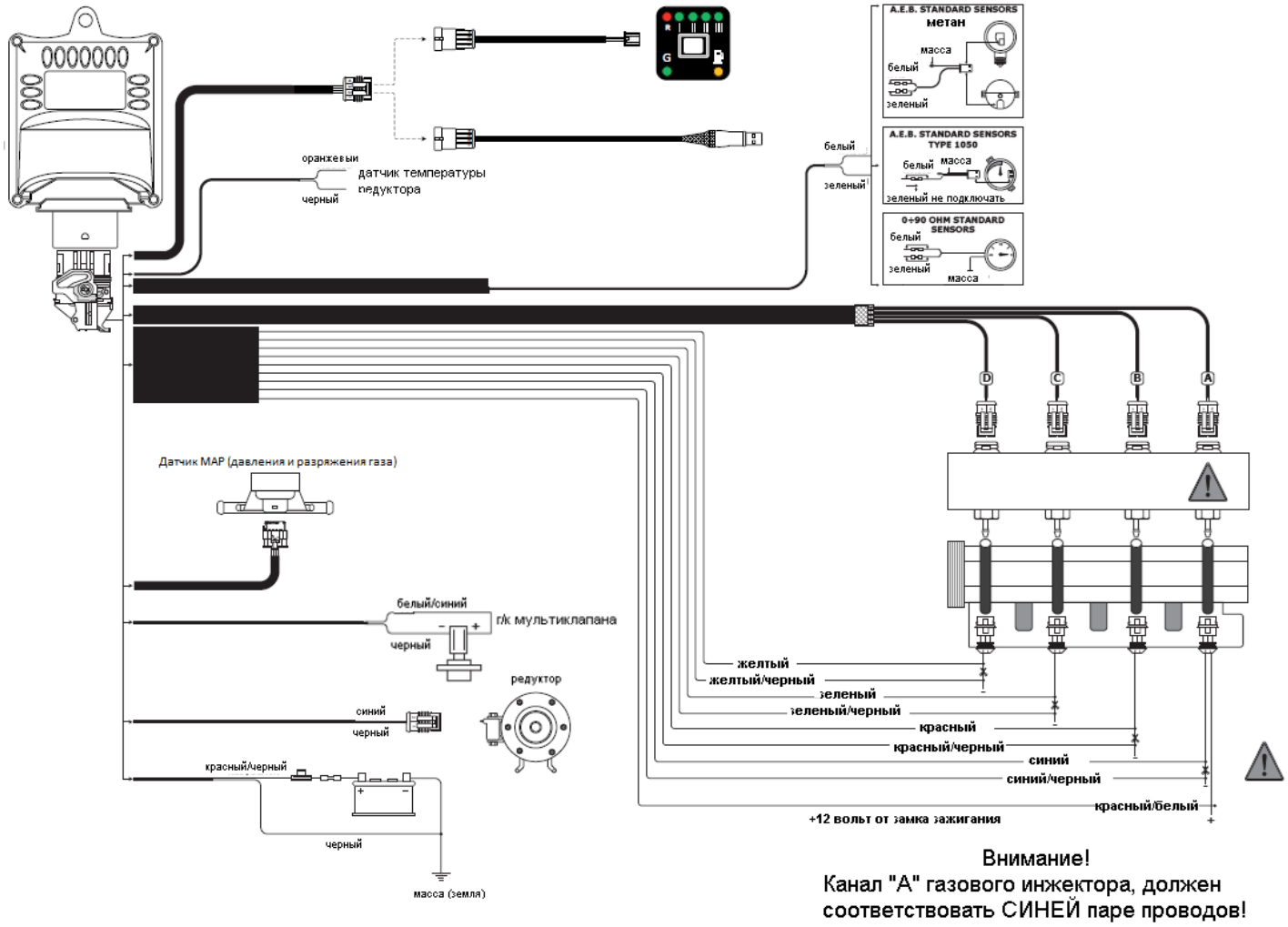

Внимание!
Канал "А" газового инжектора, должен соответствовать СИНЕЙ паре проводов!